TĚSNĚNÍ PRACOVNÍ SPÁRY, 1:10

POZNÁMKA: DLE VL4 208.03

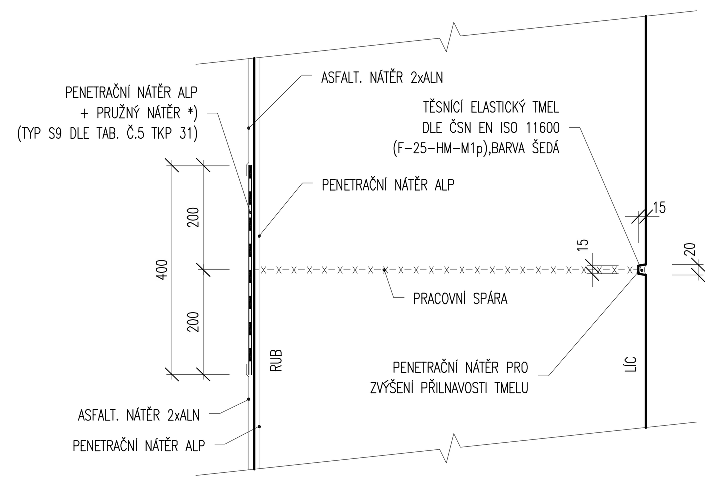

TĚSNĚNÍ DILATAČNÍ SPÁRY ŘÍMSY, M 1:5

POZNÁMKA: SPÁRY BUDOU ODPOVÍDAT SKLADEBNÝM DÉLKÁM ŘÍMSOVÝCH PREFABRIKÁTŮ – MAX. 12,0 m

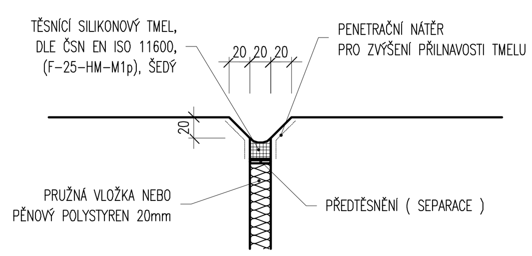

TĚSNĚNÍ PRACOVNÍCH (SMRŠŤOVACÍCH) SPÁR ŘÍMS, 1:1

POZNÁMKA:
SPÁRY BUDOU ODPOVÍDAT SKLADEBNÝM DÉLKÁM ŘÍMSOVÝCH PREFABRIKÁTŮ – MAX. 6,0 m
HORNÍ I DOLNÍ VÝZTUŽ PROBÍHÁ BEZ PŘERUŠENÍ

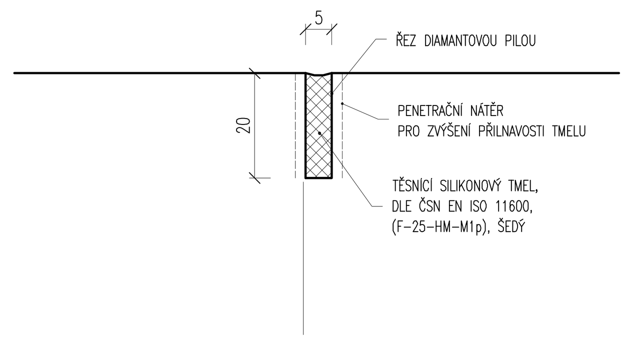

POVRCHOVÝ MOSTNÍ ZÁVĚR - VE VOZOVCE, 1:10

* DLE VL4 305.52
* DILATACE ± 20 mm

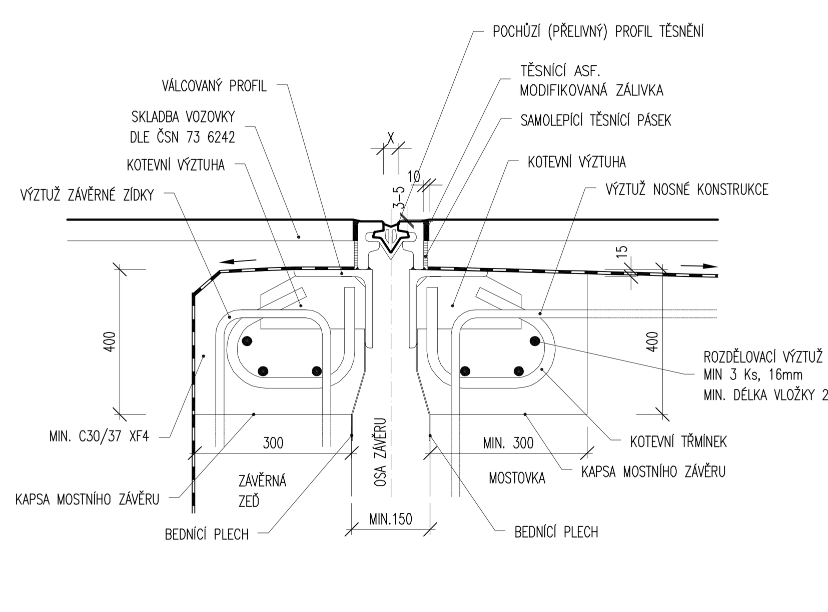

POVRCHOVÝ MOSTNÍ ZÁVĚR - V CHODNÍKU, 1:10

* DLE VL4 305.52
* DILATACE ± 20 mm

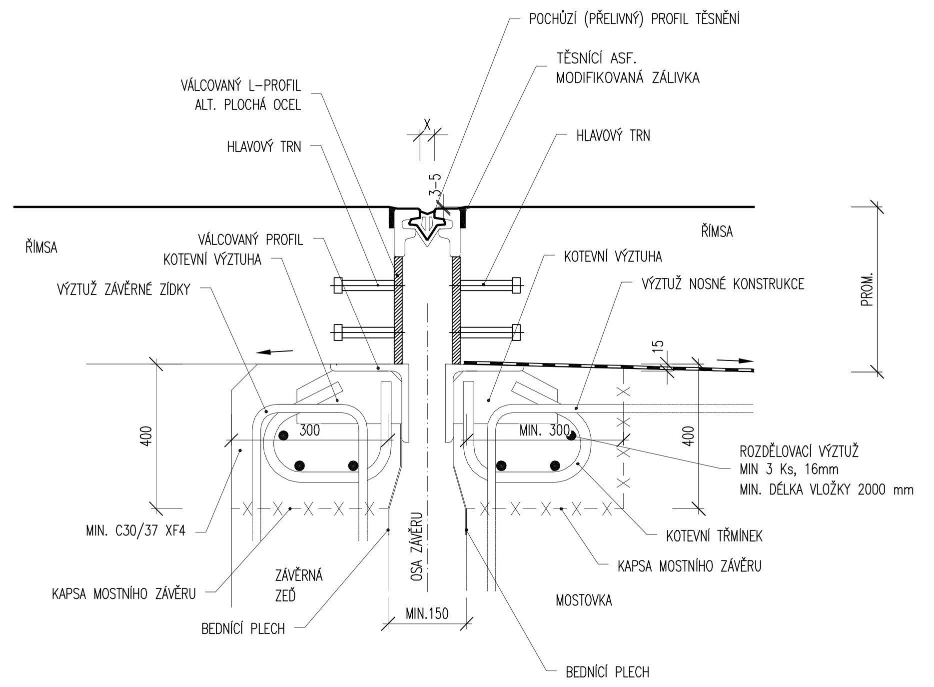

ODVODNĚNÍ RUBU DŘÍKU PŘES KONSTRUKCI, 1:10

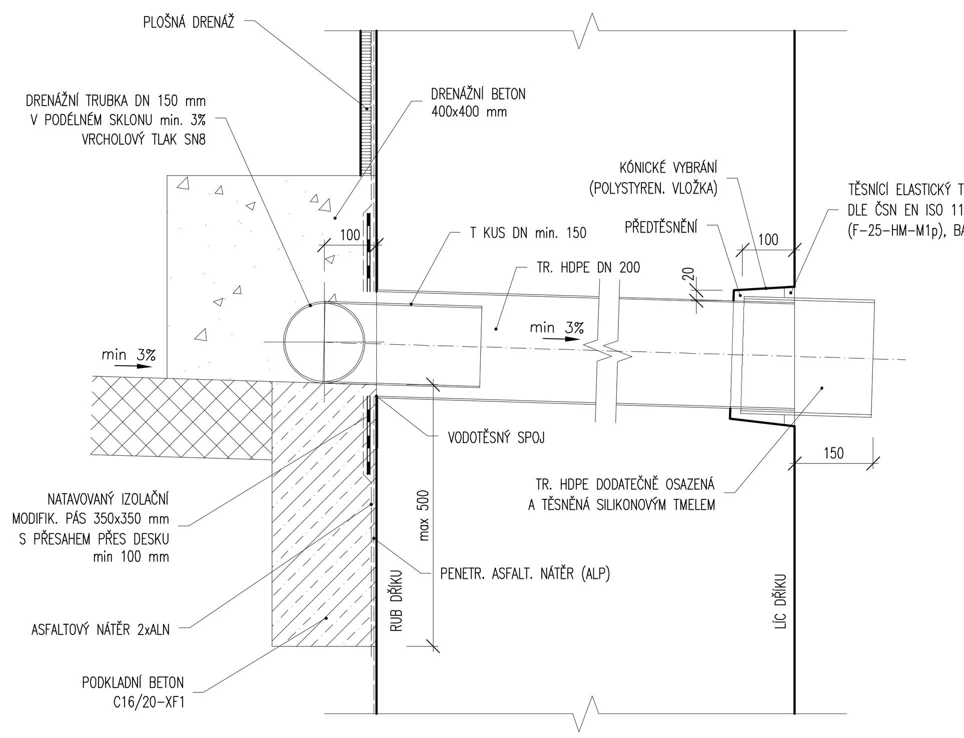

KÓDY CPV, CZ-CPA, CZ-CC

OBJEKTY:

SO 101 – KOMUNIKACE II/322

KÓD:	CPV:	45233124–4
	CZ–CPA:	42.11.10
	CZ–CC:	211112

SO 201 – MOST EV.Č. 322–007

KÓD:	CPV:	45221111–3
	CZ–CPA:	42.13.10
	CZ–CC:	214111

SO 410 – ÚPRAVY TRAKČNÍCH VEDENÍ

KÓD:	CPV:	31321100–3
	CZ–CPA:	27.3
	CZ–CC:	222413

ZÁKLADNÍ PARAMETRY STAVBY

STAVBA: MODERNIZACE SILNICE II/322 KOJICE – HRANICE KRAJE, VČ. MOSTU EV.Č. 322–007

STAVEBNÍ OBJEKTY:
SO 101 – KOMUNIKACE II/322
DÉLKA MODERNIZOVANÉHO ÚSEKU KOMUNIKACE – PARAMETR km: 0,342 62 km

SO 201 – MOST EV.Č. 322–007
DÉLKA PŘEMOSTĚNÍ – PARAMETR m: 35,13 m

PŘÍČNÝ ŘEZ PODPOVRCHOVÝ ZÁVĚR, M 1:10

V KONSTRUKCI ŘÍMSY

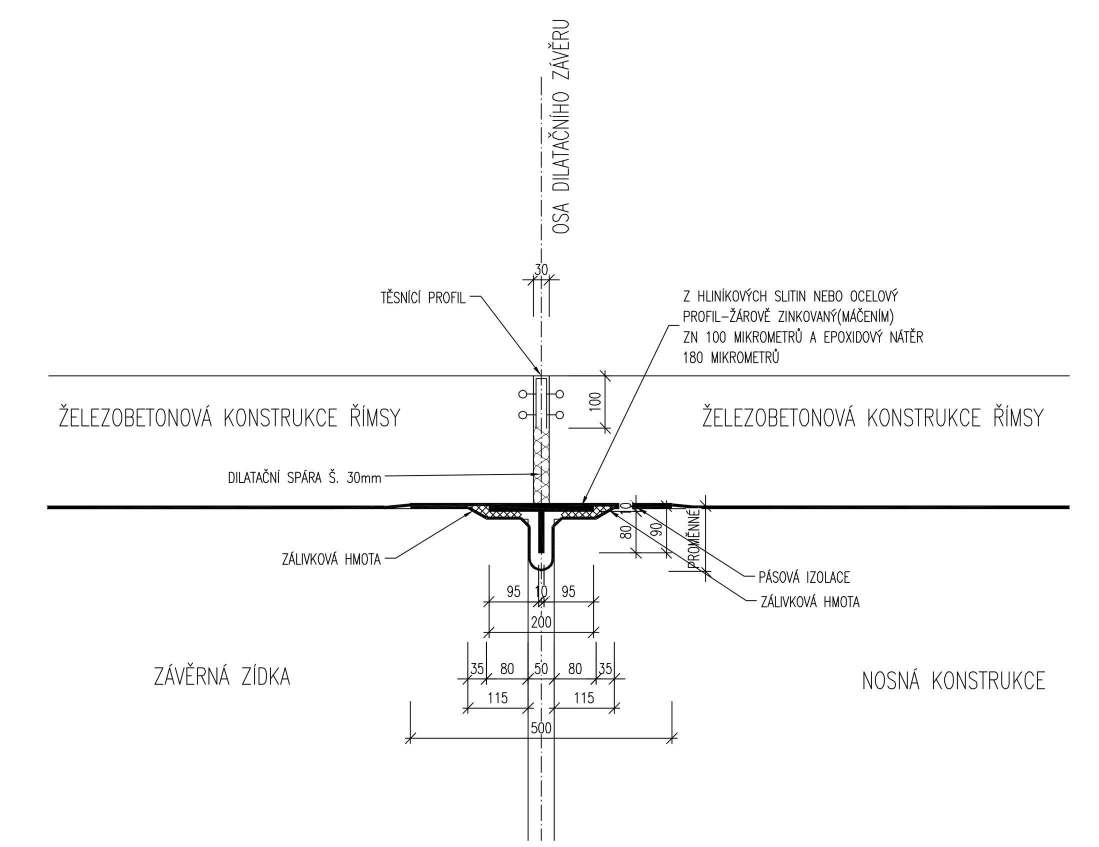

PŘÍČNÝ ŘEZ PODPOVRCHOVÝ ZÁVĚR, M 1:10

V KONSTRUKCI VOZOVKY

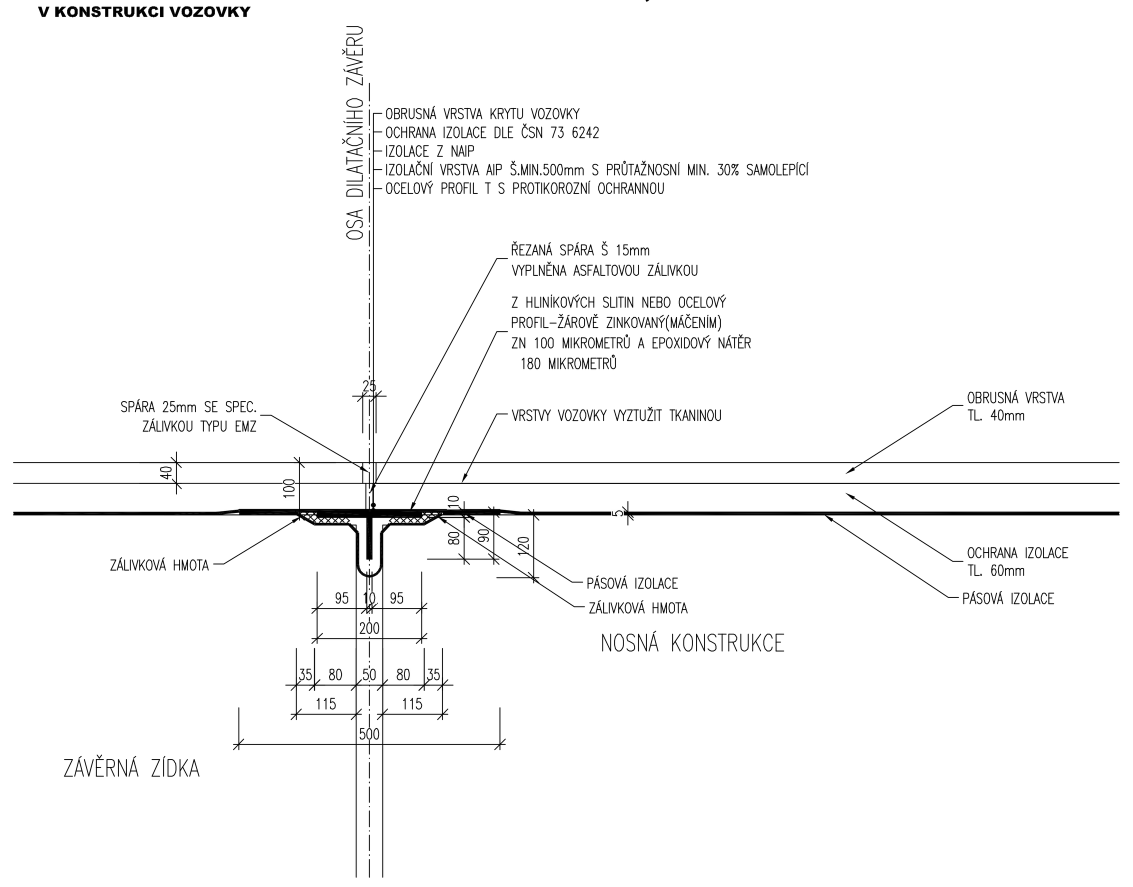

ODVODNĚNÍ IZOLACE TRUBIČKAMI, 1:10

* ODVODŇOVACÍ TRUBIČKY BUDOU OSAZENY V 1. A 3. MOSTNÍM POLI

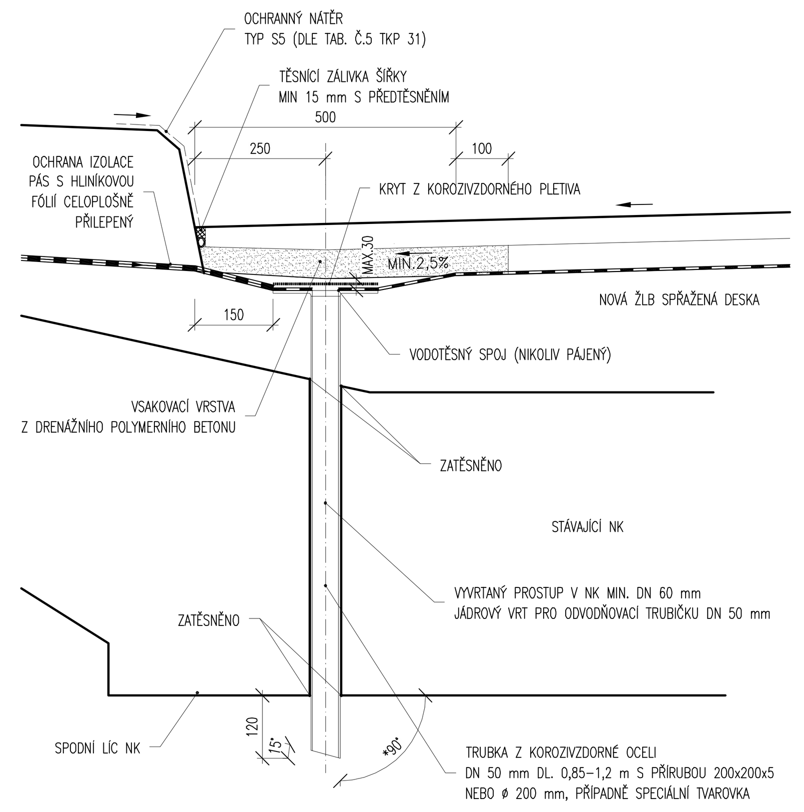

ODVODNĚNÍ IZOLACE DRENÁŽNÍM BETONEM, 1:10

POZNÁMKA:
DLE VL4 406.12
DRENÁŽNÍ POLYMERNÍ BETON DLE TKP 18, ČL. 2.10
PŘÍČNÁ ŽEBRA BUDOU PROVÁDĚNA POUZE V MÍSTECH ODVODŇOVACÍCH TRUBIČEK IZOLACE
ODVODNĚNÍ IZOLACE JE ZAJIŠTĚNO DRENÁŽNÍM PROUŽKEM V CELÉ DÉLCE MOSTU

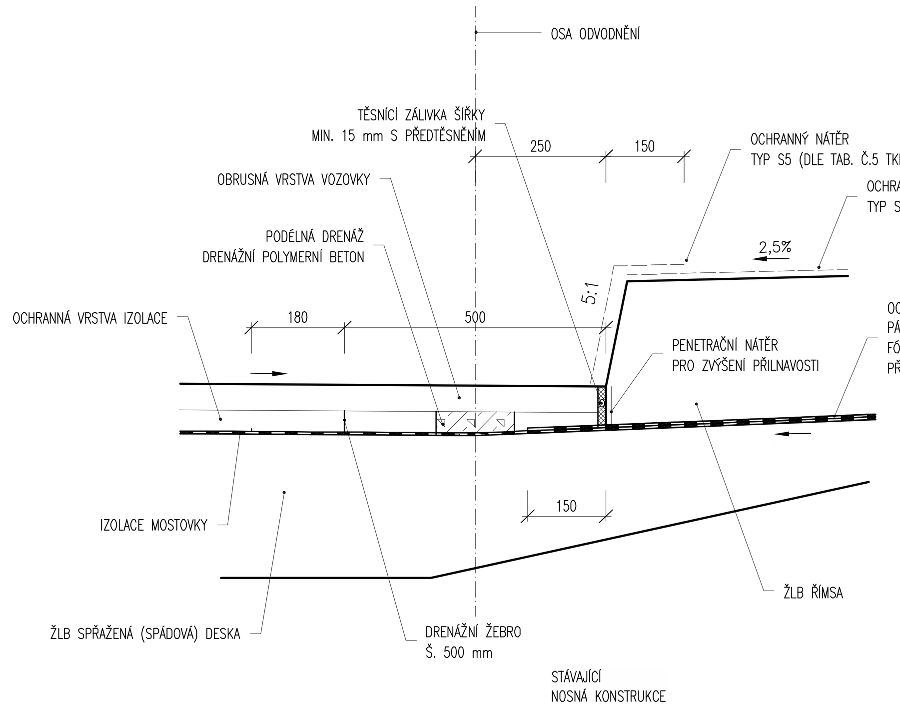

ŘÍMSA NA MOSTĚ, 1:25

* DLE VL4 401.04
* KOTVENÍ ŘÍMSY DLE DETAILU. KOTVA BUDE V DOKUMENTACI ZHOTOVITELE UPRAVENA DLE POUŽITÉHO TYPU MANIPULAČNÍHO PRVKU

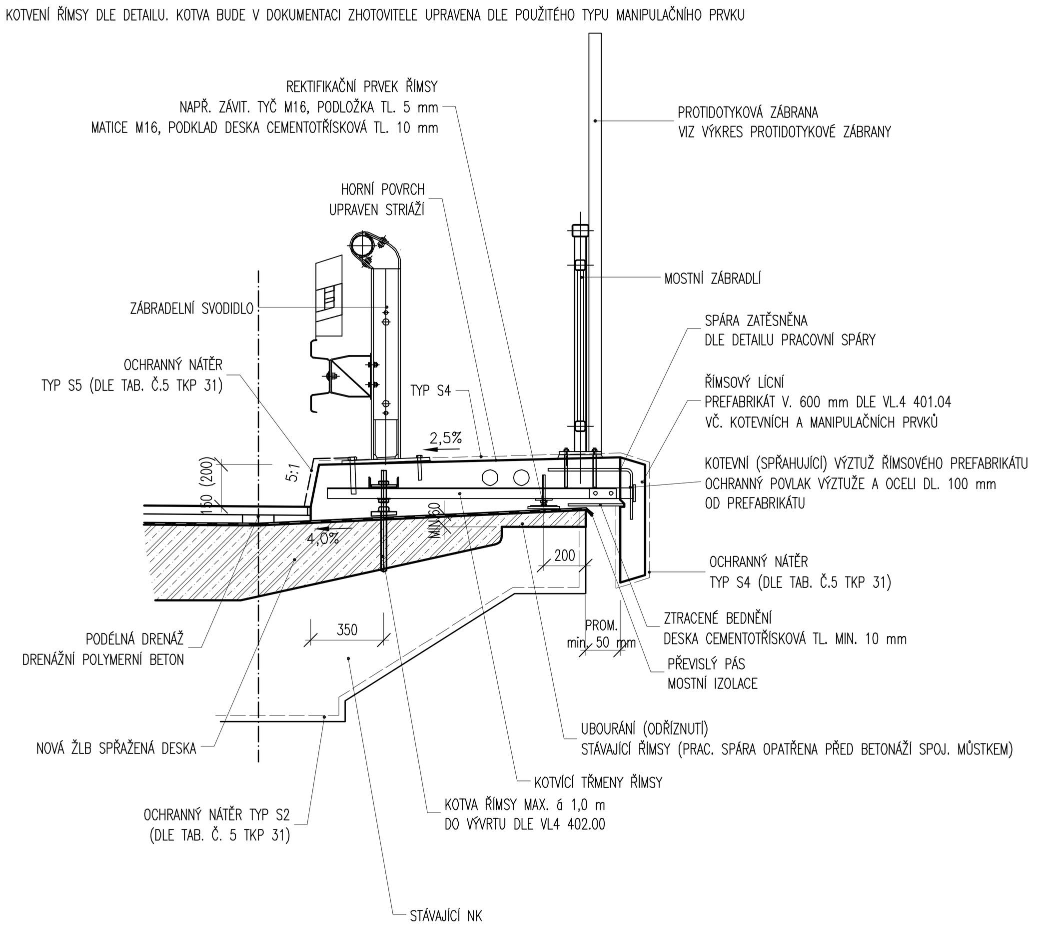

KOTVA ŘÍMSY VE VÝVRTU, M 1:5

POZNÁMKA:
KOTVENÍ A MANIPULAČNÍ PRVKY BUDOU DETAILNĚ ZPRACOVÁNY V DOKUMENTACI ZHOTOVITELE
KOTVY DLE VL4 402.02 (UPRAVENO DLE KONKRÉTNÍHO KOTEVNÍHO A MANIPULAČNÍHO PRVKU)
KLADENÍ KOTEV DLE RASTRU KOTVICÍCH TŘMENŮ ŘÍMS – 2ks/ŘÍMSU (MAX. á 1,0 m) KOTVY 350 mm OD LÍCE OBRUBNÍKU
OCELOVÉ ČÁSTI JSOU Z OCELI ŘADY 37 OCHRÁNĚNÉ VRSTVOU Zn70 MÁČENÍM DLE TKP 19 SPŘAHUJÍCÍ VÝZTUŽ ŘÍMSY OPATŘENA EPOXID. NÁTĚREM
NA VÝŠKU MIN. 50 mm OD OCHRANNÉ VRSTVY IZOLACE NEBO PRAC. SPÁRY

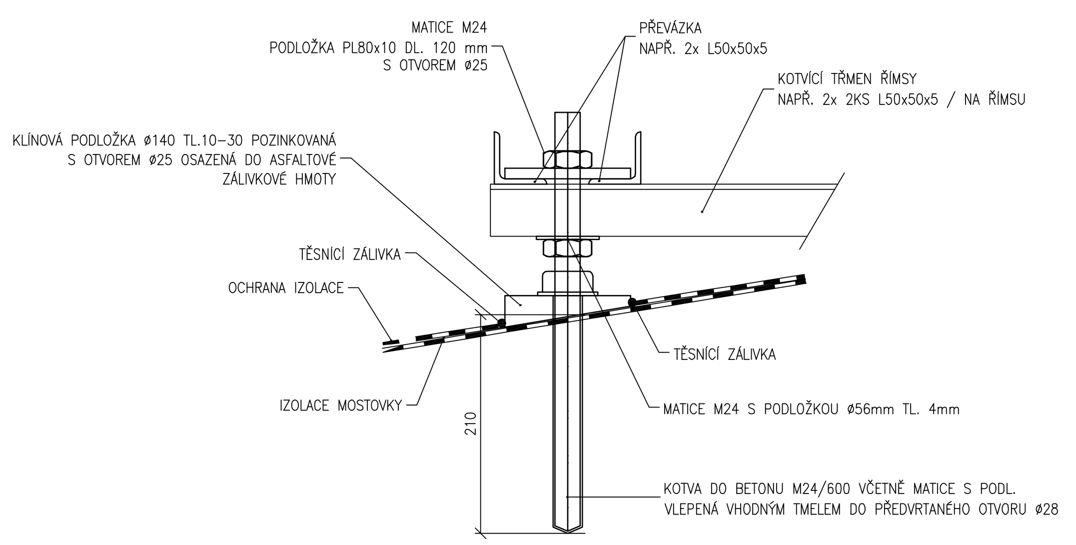

VSAKOVACÍ JÍMKA, M 1:25

VZOROVÝ PŘÍČNÝ ŘEZ

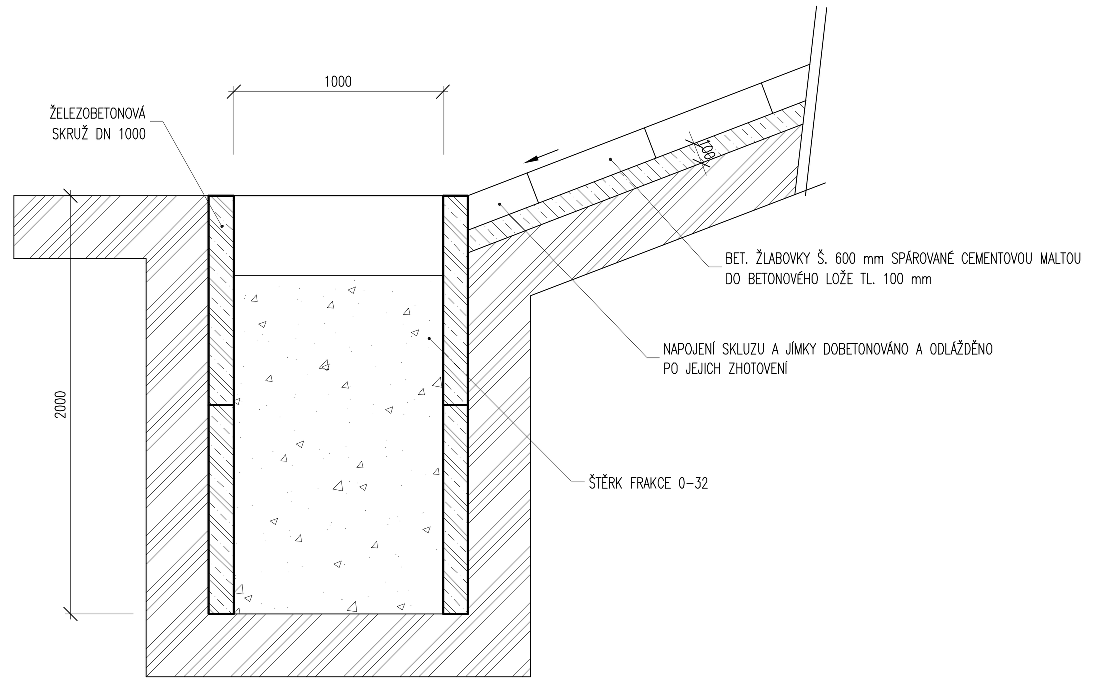

DETAIL, VL.4 302.01, 1:10

ULOŽENÍ PŘECHODOVÉ DESKY

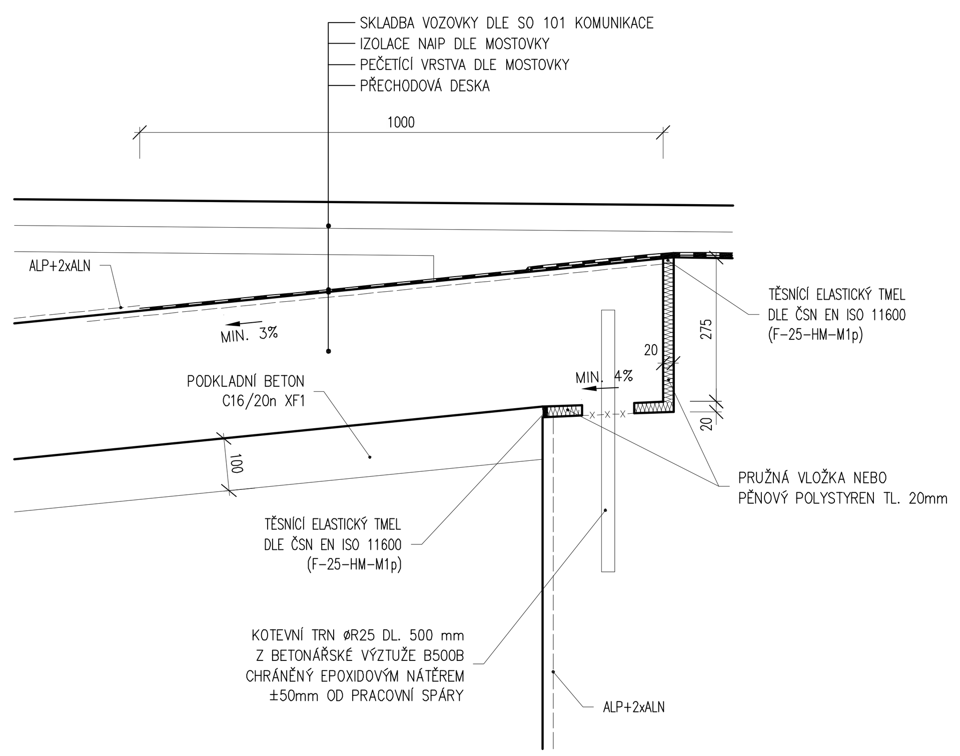

03		
02		
01		
ZMĚNA	POPIS	DATUM

ING. IVAN ŠÍR
PROJEKTOVÁNÍ DOPRAVNÍCH STAVEB a.s.
Gočárova 504, 500 02 Hradec Králové, tel: +420 603 181 473, sir@sirivan.cz, www.sirivan.cz IČ: 287 86 793

Objednatel: Pardubický kraj
Komenského náměstí 125, 532 11 Pardubice

Modernizace silnice II/322 Kojice - hranice kraje, vč. mostu ev.č. 322-007

- kraj: Pardubický
- MÚ/OU: Kojice
- stupeň utajení: bez utajení
- datum: 12 2012
- zakázkové číslo: 12 116
- stupeň PD: PDPS
- odpovědný projektant stavby: Ing. Ivan Šír
- odpovědný projektant objektu: Ing. Ivan Šír
- vypracoval: Miroslav Macko
- kontroloval: Ing. Ivan Šír
- změna číslo:
- měřítko: M 1:100, 50, 20, 10, 5

SO 201 MOST

DETAILY B.2.7